女子 50歳 以上

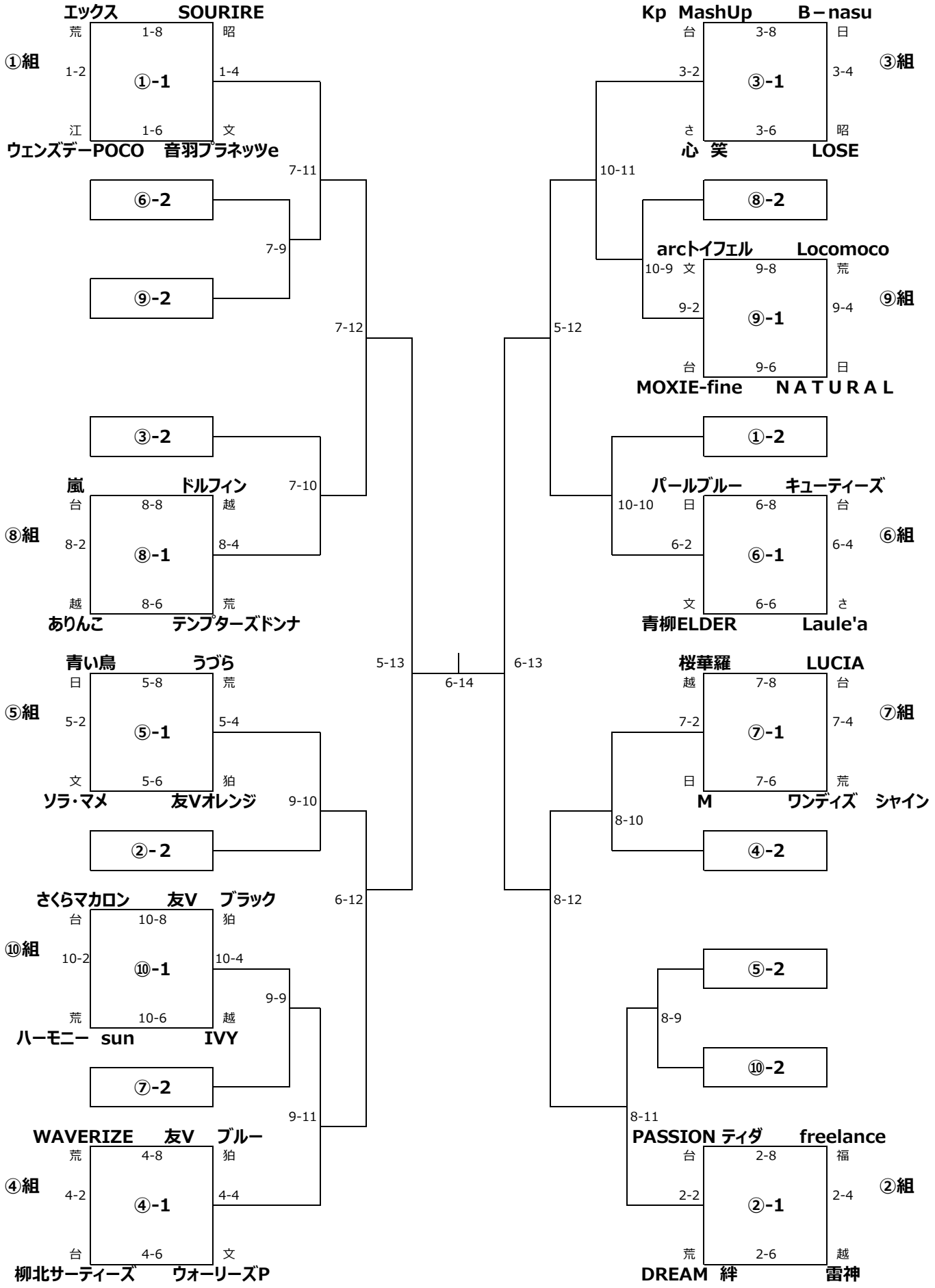
①組
エックス 荒 1-8 昭 SOURIRE
1-2 ①-1 1-4
江 1-6 文
ウェンズデーPOCO 音羽プラネッツe
⑥-2
7-11
7-9
⑨-2
③-2
7-10
⑧組
嵐 台 8-8 越 ドルフィン
8-2 ⑧-1 8-4
越 8-6 荒
ありんこ テンプターズドンナ
7-12
5-13
6-14
⑤組
青い鳥 日 5-8 荒 うづら
5-2 ⑤-1 5-4
文 5-6 狛
ソラ・マメ 友Vオレンジ
9-10
②-2
6-12
⑩組
さくらマカロン 台 10-8 狛 友V ブラック
10-2 ⑩-1 10-4
荒 10-6 越
ハーモニー sun IVY
9-9
⑦-2
9-11
④組
WAVERIZE 荒 4-8 狛 友V ブルー
4-2 ④-1 4-4
台 4-6 文
柳北サーティーズ ウォーリーズP
③組
Kp MashUp 台 3-8 日 B－nasu
3-2 ③-1 3-4
さ 3-6 昭
心 笑 LOSE
10-11
⑧-2
⑨組
arcトイフェル 10-9 文 9-8 荒 Locomoco
9-2 ⑨-1 9-4
台 9-6 日
MOXIE-fine N A T U R A L
5-12
①-2
⑥組
パールブルー 10-10 日 6-8 台 キューティーズ
6-2 ⑥-1 6-4
文 6-6 さ
青柳ELDER Laule'a
6-13
⑦組
桜華羅 越 7-8 台 LUCIA
7-2 ⑦-1 7-4
日 7-6 荒
M ワンディズ シャイン
8-10
④-2
8-12
⑤-2
8-9
⑩-2
8-11
②組
PASSION ティダ 台 2-8 福 freelance
2-2 ②-1 2-4
荒 2-6 越
DREAM 絆 雷神