男子 30歳 以上

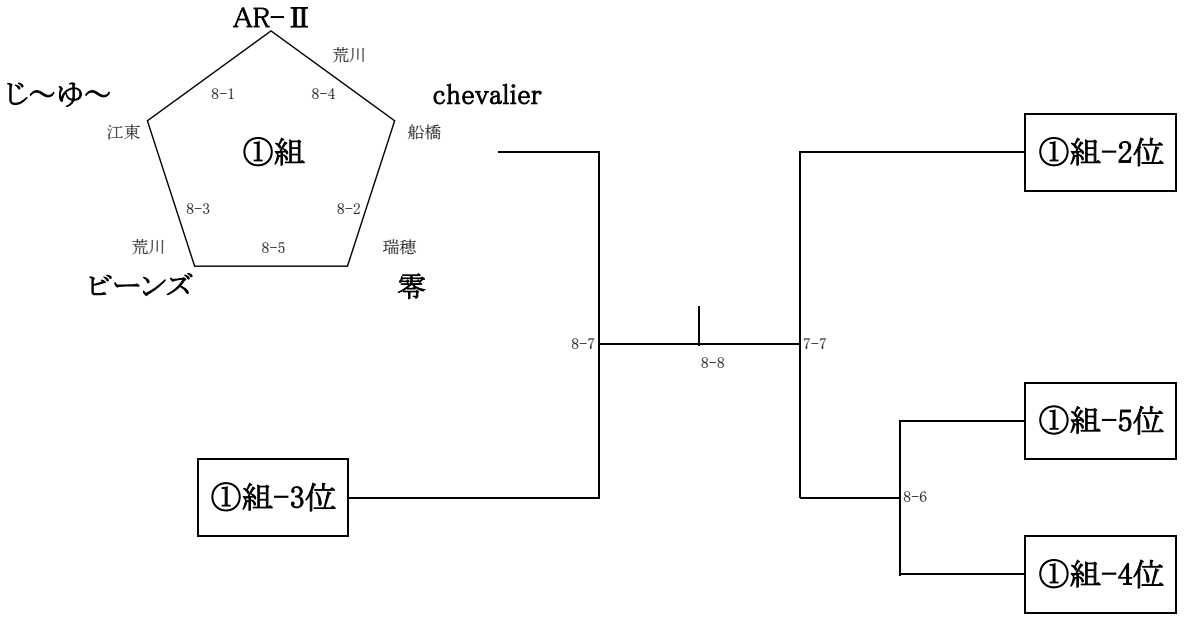
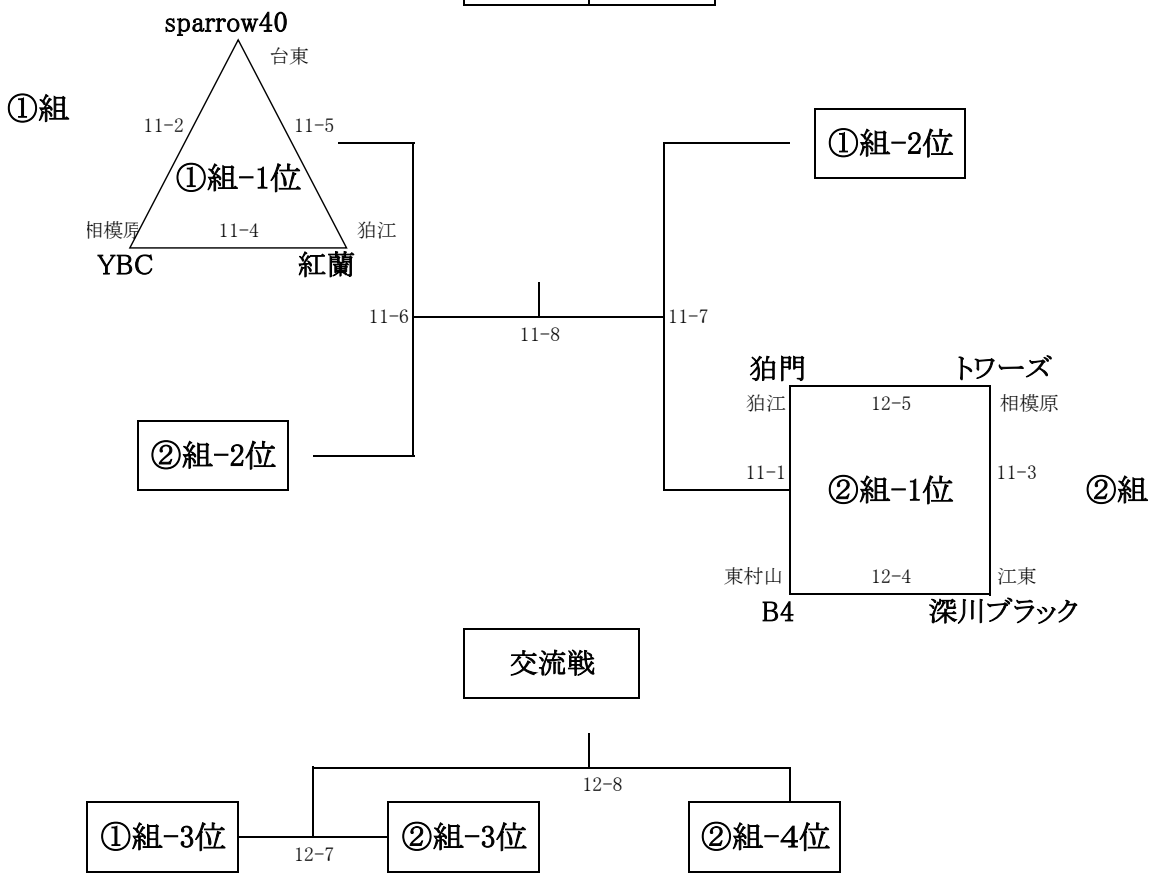
男子 40歳 以上